中１数学　平面図形

平面図形の移動 (5)

名前

【１】右の図の四角形 ABCD を，点 P が点 Qに移る方向に線分 PQ の長さだけ平行移動させてできる、四角形 A’B’C’D’をかきなさい。

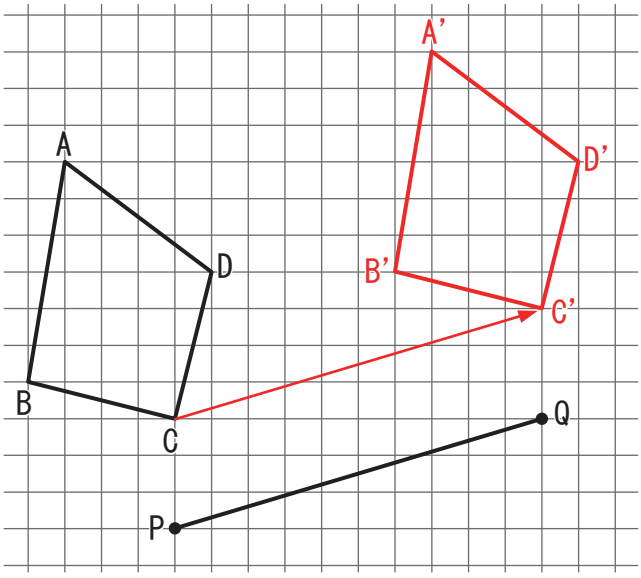

【２】次の図の△ABC を，点 O を中心として矢印の方向に120° 回転してできる△A’B’C’をかきなさい。
（分度器も用いてよい）

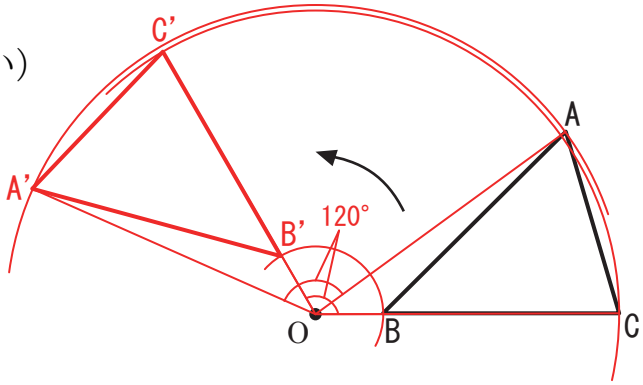

【３】次の①から⑦の三角形について，次の問いに記号で答えなさい。

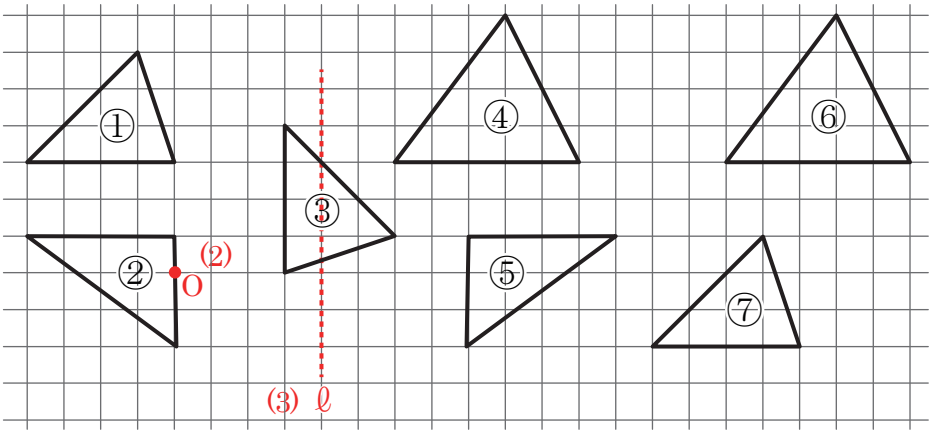

(1) 1 回の平行移動だけで①と重ねることができる三角形はどれですか。

(2) 1 回の回転移動だけで①と重ねることができる三角形はどれですか。

(3) 1 回の対称移動だけで，お互いに重ねることのできる三角形の組は，どれとどれですか。

答え (1)　⑦　　(2)　③　　(3)　②と⑤

(2) ③は①を図の点 O を中心に 90° 回転した三角形である。

(3) ②と⑤は，図の直線ℓを軸に対称な三角形である。

④と⑥は，一回の対称移動では重ならない。

© 無料学習プリント【ちびむすドリル】http://happylilac.net/syogaku.html