中１数学　空間図形

立体の表し方 (5)

名前

【１】次の平面図形を、直線ℓを回転の軸として1回転させてできる立体の見取図をかきなさい。

①

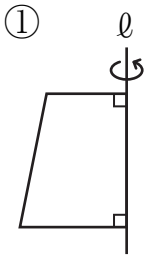

②

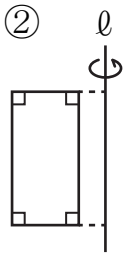

【２】次の投影図で表される立体の展開図をかきなさい。（方眼の１めもりを１㎝とする）

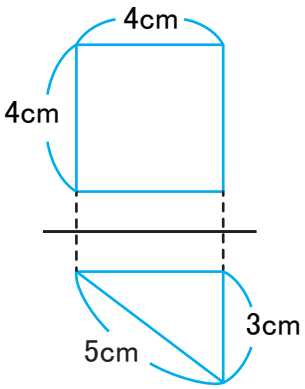

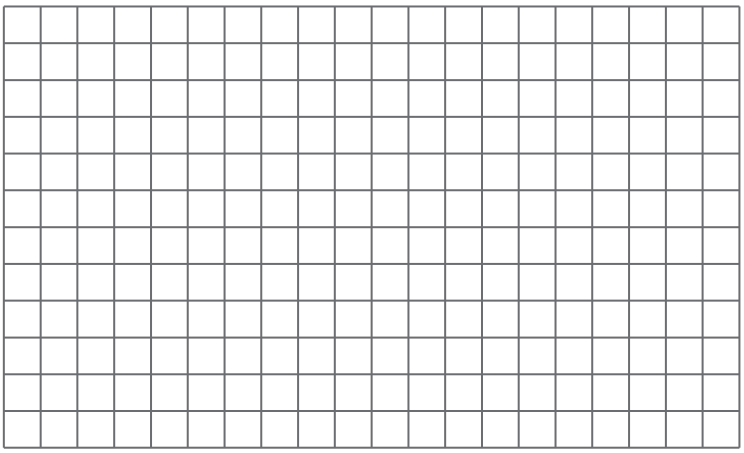

【３】右の図の円錐を展開図にした時、側面になるおうぎ形について、次の問いに答えなさい。

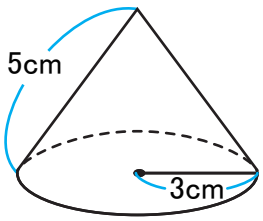

(1) 半径を求めなさい。

答え

(2) 弧の長さを求めなさい。

答え

(3) 中心角を求めなさい。

答え

(4) 面積を求めなさい。

答え

このプリントはウェブサイトで無料ダウンロードできます。© 無料学習プリント【ちびむすドリル】http://happylilac.net/syogaku.html