中１数学　空間図形

立体の表し方 (4)

名前

【１】次の①、②の投影図であらわされる立体の見取図をかきなさい。

①

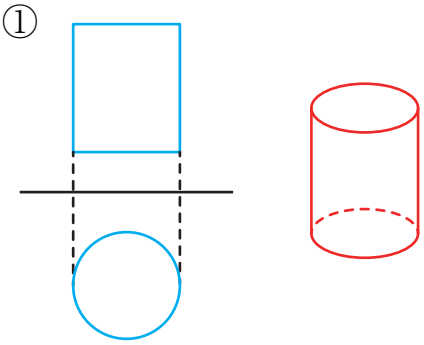

②

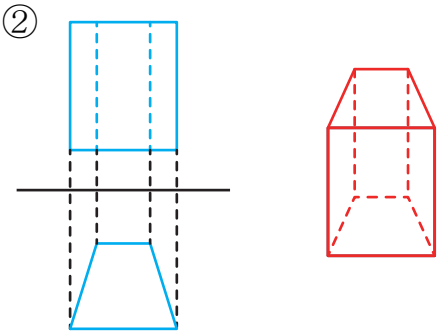

【２】次の立体の展開図をかきなさい。（方眼の１めもりを１cmとする）

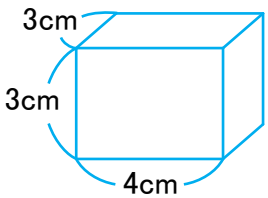

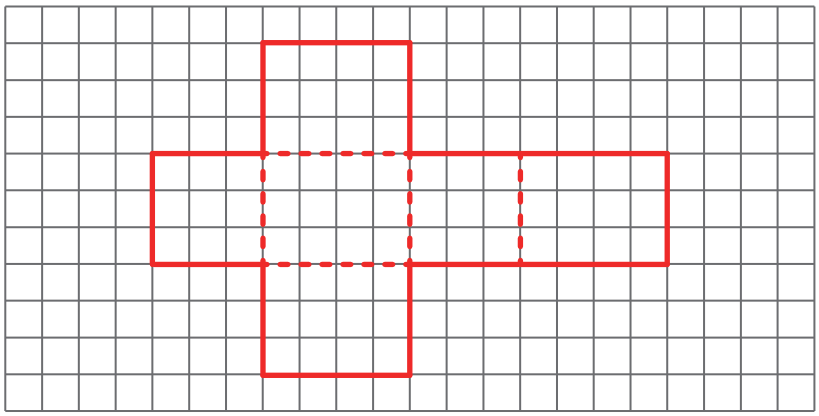

【３】右の図は、円錐の見取図と展開図である。
これについて、次の問いに答えなさい。

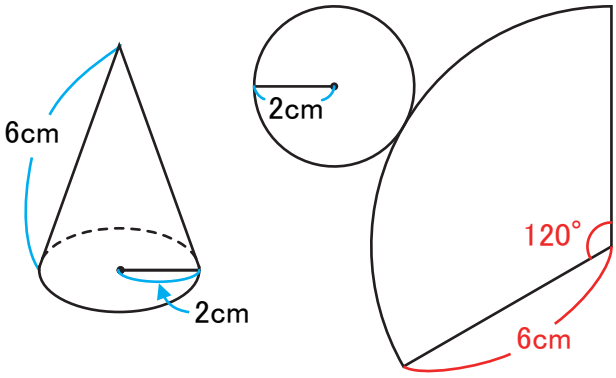

(1) 円錐の側面は、展開図ではおうぎ形になっている。
このおうぎ形の弧の長さを求めなさい。

側面のおうぎ形の弧の長さと、底面の円の周の長さは等しいので、

$$2\pi \times 2 = 4\pi$$

答え　4π cm

(2) このおうぎ形の中心角を求めなさい。

おうぎ形の半径は、円錐の母線の長さと等しいので、中心角は、

$$360 \times \frac{2\pi \times 2}{2\pi \times 6} = 360 \times \frac{1}{3} = 120$$

答え　120°

このプリントはウェブサイトで無料ダウンロードできます。© 無料学習プリント【ちびむすドリル】http://happylilac.net/syogaku.html