中１数学　空間図形

立体の表し方 (5)

名前

【１】次の平面図形を、直線 ℓ を回転の軸として1回転させてできる立体の見取図をかきなさい。

①

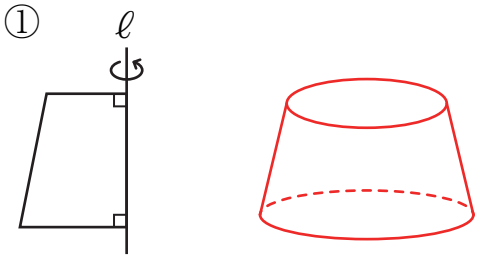

②

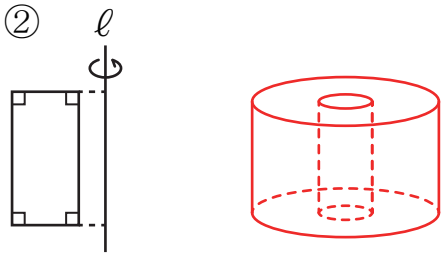

【２】次の投影図で表される立体の展開図をかきなさい。（方眼の１めもりを１cmとする）

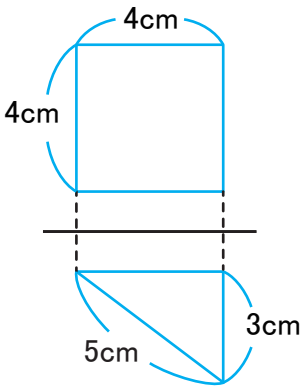

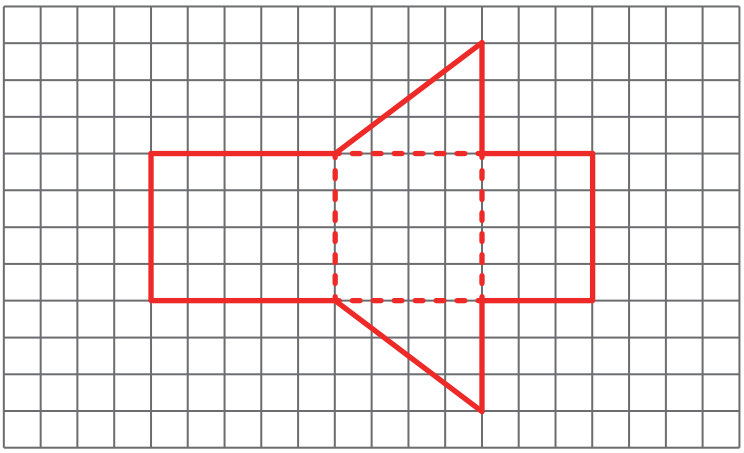

【３】右の図の円錐を展開図にした時、側面になるおうぎ形について、次の問いに答えなさい。

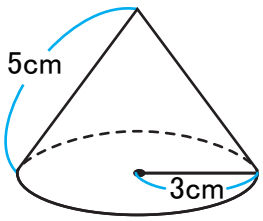

(1) 半径を求めなさい。

おうぎ形の半径は、円錐の母線の長さと等しい。

答え　5cm

(2) 弧の長さを求めなさい。

おうぎ形の弧の長さは、底面の円の周の長さと等しいので、

$2\pi \times 3 = 6\pi$

答え　6π cm

(3) 中心角を求めなさい。

おうぎ形の弧の長さは、中心角に比例するので、

$360 \times \dfrac{6\pi}{2\pi \times 5} = 360 \times \dfrac{3}{5} = 216$

答え　216°

(4) 面積を求めなさい。

おうぎ形の面積は、中心角に比例するので、

$\pi \times 5^2 \times \dfrac{3}{5} = 15\pi\ (\text{cm}^2)$

答え　15π cm^2

このプリントはウェブサイトで無料ダウンロードできます。© 無料学習プリント【ちびむすドリル】http://happylilac.net/syogaku.html