がつ　　にち

なまえ

■ ぬりえ「たいいくの どうぐ」

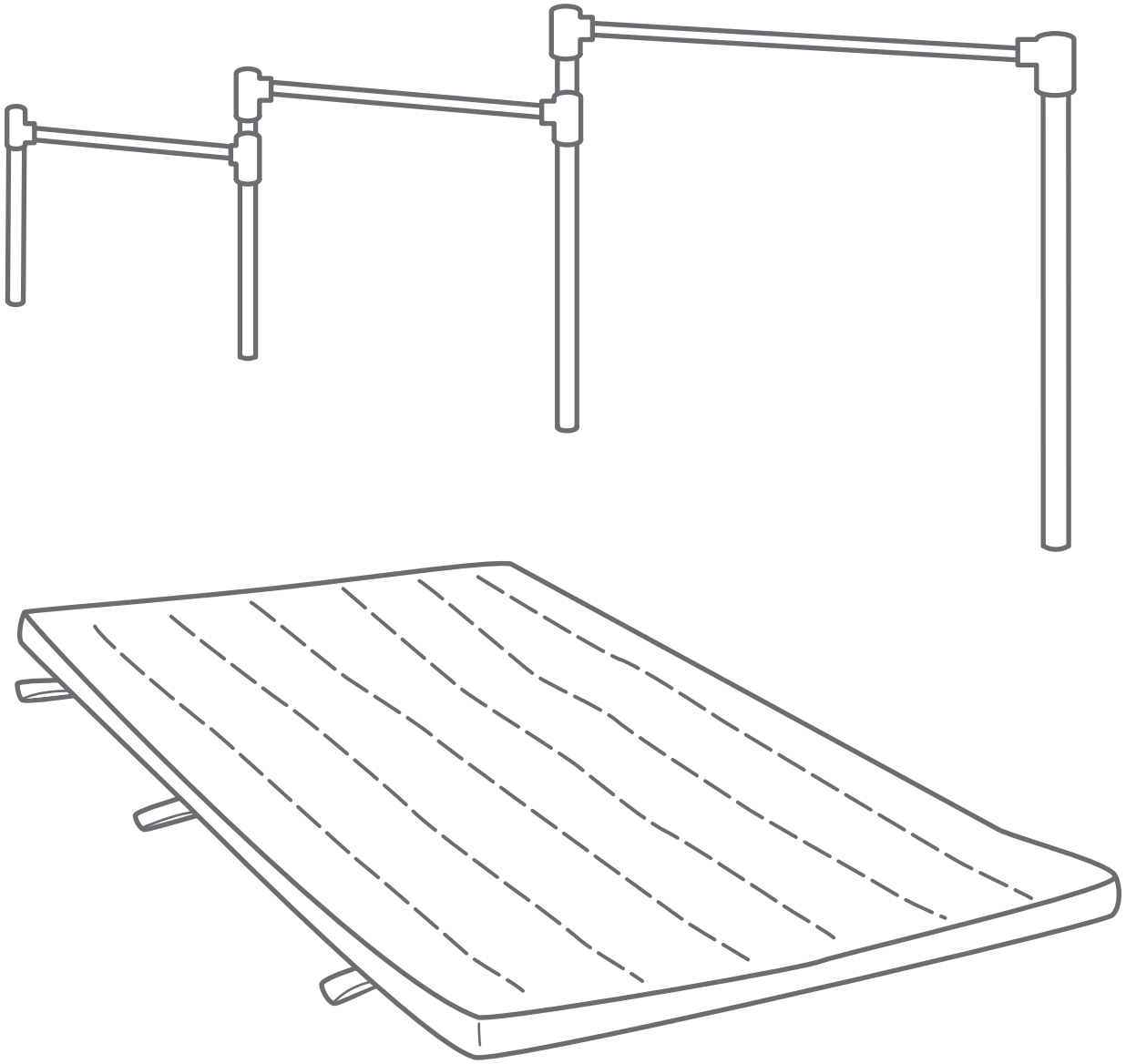

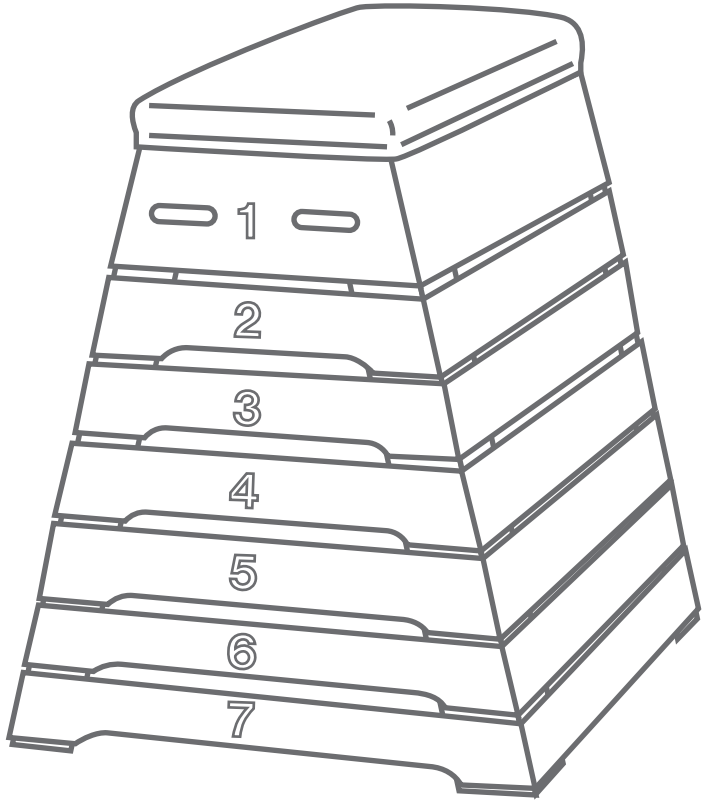

このプリントはホームページで無料ダウンロードできます（YAHOO で「幼児の学習素材館」と検索）。 ⓒ幼児の学習素材館 http://kotoba.littlestar.jp/kisetsu-sozai.html